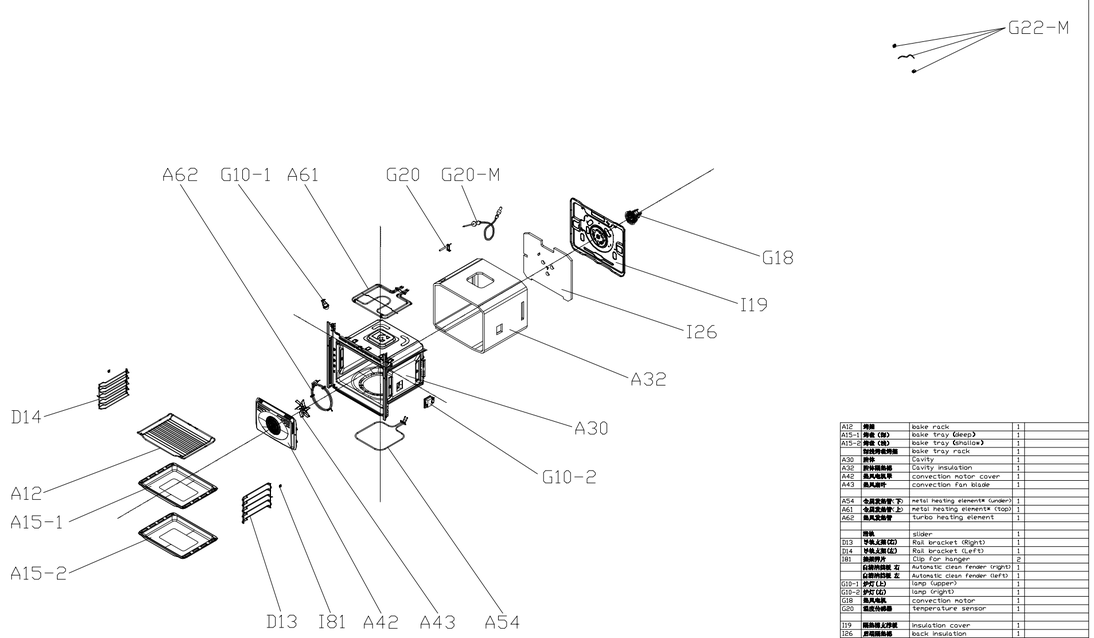

A12	烤网	baske rack	1	
A15-1	烤盘（深）	baske tray (deep)	1	
A15-2	烤盘（浅）	baske tray (shallow)	1	
	烤盘烤架组件	baske tray rack	1	
A30	腔体	Cavity	1	
A32	腔体隔热棉	Cavity insulation	1	
A42	热风电机罩	convection motor cover	1	
A43	热风扇叶	convection fan blade	1	
A54	全面发热管（下）	metal heating element (under)	1	
A61	全面发热管（上）	metal heating element (top)	1	
A62	热风发热管	turbo heating element	1	
	滑轨	slider	1	
D13	导轨支架（右）	Rail bracket (Right)	1	
D14	导轨支架（左）	Rail bracket (Left)	1	
I81	挂钩用片	Clip for hanger	2	
	自洁侧面装置（右）	Automatic clean fender (right)	1	
	自洁侧面装置（左）	Automatic clean fender (left)	1	
G10-1	炉灯（上）	lamp (upper)	1	
G10-2	炉灯（右）	lamp (right)	1	
G18	热风电机	convection motor	1	
G20	温度传感器	temperature sensor	1	
I19	隔热板上序装	insulation cover	1	
I26	后箱隔热棉	back insulation	1	
G20-M	温度传感器（肉类探针）	temperature sensor (Meat probe)	1	
G22-M	线束（肉类探针）	wire ass'y (Meat probe)	1	

No.	名 称	Name	QTY	备 注
设 计	顾C	日 期 2022KL18	共 页 第 页	Cavity ass'y 腔体组件
审 核		日 期	美的厨房电器制造有限公司	A00
工 艺		日 期		
批 准		日 期		

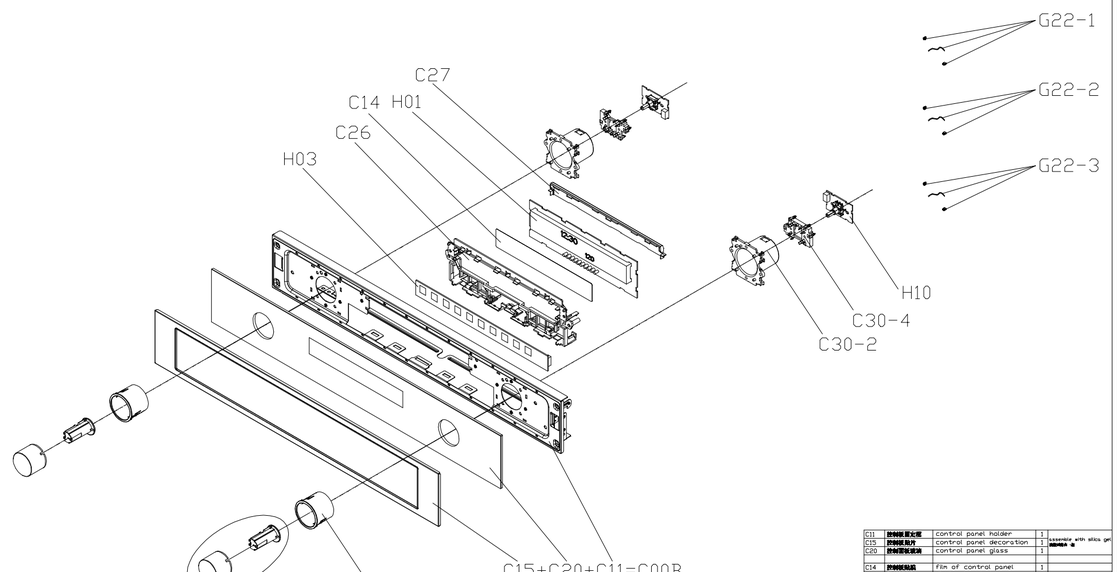

C11	控制板固定框	control panel holder	1	
C15	控制板装饰	control panel decoration	1	assembled with sticks gel 粘胶粘贴 ※
C20	控制面板玻璃	control panel glass	1	
C14	控制板贴膜	film of control panel	1	
C26	显示架 支架	display bracket	1	
C27	显示屏护罩	display screen cover	1	
C30	旋钮	knob	2	
C30-2	旋钮托	knob holder	2	
C30-4	编码器支架	encoder bracket	2	
C31	旋钮装饰圈	knob decoration	2	
H01	显示板	display board	1	
H03	按键板	key-press board	1	
H10	旋钮板	knob-press board	2	
G22-1	线束（转换排件6P）	wire ass'y (adting connector 6P)	1	
G22-2	线束（转换排件5P）	wire ass'y (adting connector 5P)	1	
G22-3	线束（转换排件3P）	wire ass'y (adting connector 3P)	2	

No.	名 称	Name	QTY	备 注
设 计		日 期	共 页 第 页	Control Panel ass'y 控制面板组件
审 核		日 期	美的厨房电器制造有限公司	C00
工 艺		日 期		
批 准		日 期		

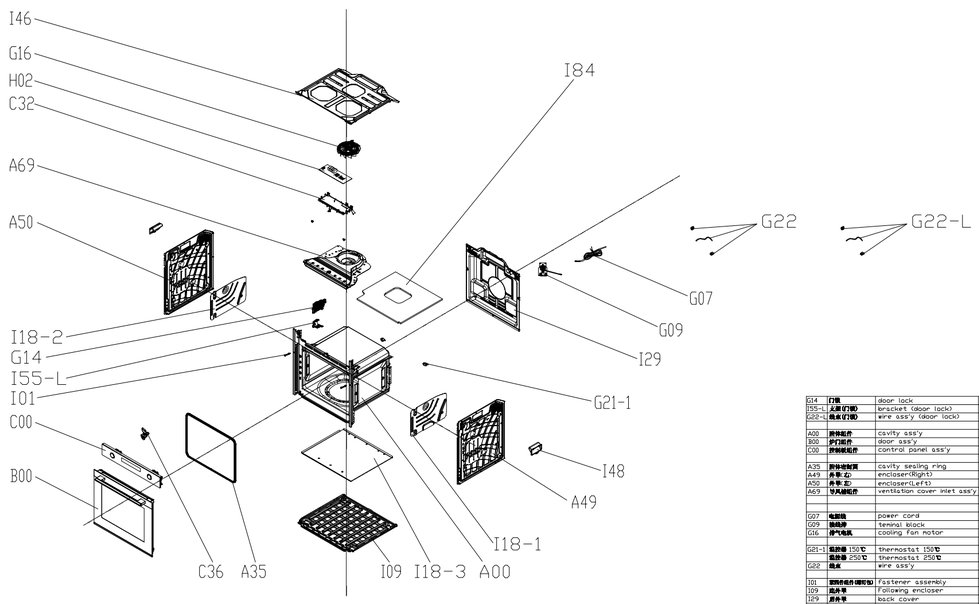

G14	门锁	door lock	1	
I55-L	支架（门锁）	bracket (door lock)	1	
G22-L	线束（门锁）	wire ass'y (door lock)	1	
A00	腔体组件	cavity ass'y	1	
B00	炉门组件	door ass'y	1	
C00	控制板组件	control panel ass'y	1	
A35	腔体密封圈	cavity sealing ring	1	
A49	外罩（右）	enclosor(Right)	1	
A50	外罩（左）	enclosor(Left)	1	
A69	导风罩组件	ventilation cover inlet ass'y	1	
G07	电源线	power cord	1	
G09	接线排	tenmnal block	1	
G16	排气电机	cooling fan motor	1	
G21-1	感温器 150℃	thermostat 150℃	2	
	感温器 250℃	thermostat 250℃		
G22	线束	wire ass'y	1	
I01	紧固件组件(螺钉包)	fastener assembly	1	
I09	后外罩	following enclosor	1	
I29	后挡板	back cover	1	
I46	上外罩	top cover	1	
I48	提手盒	handle box	2	
	支架(导风罩及排风扇)	bracket (ventilation cover)	2	
H02	电源板	power board	1	
C32	电源板支架	power board bracket	1	
C36	机械儿童锁	Mechanical child lock	1	
I18-1	隔热板（右）	insulation board (right)	1	
I18-2	隔热板（左）	insulation board (left)	1	
I18-3	隔热板（下）	insulation board (bottom)	1	
I84	上箱隔热棉	top insulation	1	

No.	名 称	Name	QTY	备 注
设 计	顾C	日 期 2022KL18	共 页 第 页	
审 核		日 期	美的厨房电器制造有限公司	7NP38E0 (30-M-4C)
工 艺		日 期		
批 准		日 期		

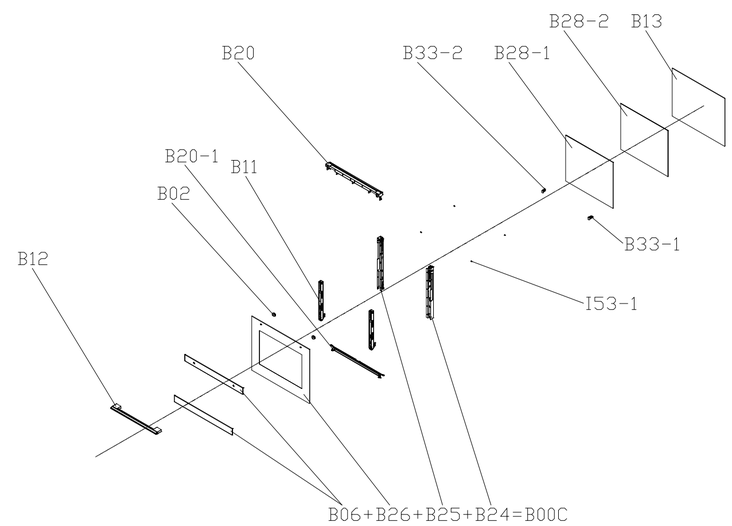

	拉手垫片	door handle cushion	2	
B02	拉手支撑柱	handle support	2	
B11	门铰链组件	door hinge ass'y	2	
B12	门拉手	door handle	1	
B13	门内管玻璃	door inner glass	1	
B25-1	门框下盖	door frame down cover	1	
I53-1	橡胶垫 A	rubber gasket A	6	
	橡胶垫 B	rubber gasket B		
B28-1	门中管玻璃 A	door middle glass A	1	
B28-2	门中管玻璃 B	door middle glass B	1	
B33-2	门框下玻璃(右)	lower glass bracket (Right)	1	
B33-2	门框下玻璃(左)	lower glass bracket (Left)	1	
	护门饰片（上）	door decoration (up)	1	
B06	护门饰片	door decoration	2	
	护门饰片（框支撑）	door decoration (door frame)	2	assemble with sticks gel 粘胶粘贴 ※
B24	门体支架（右）	door frame bracket (Right)	1	
B25	门体支架（左）	door frame bracket (Left)	1	
B26	门外管玻璃	door outer glass	1	
	护门饰片（上盖）	door decoration (up cover)	1	
B20	门体上盖	door frame up cover	1	

No.	名 称	Name	QTY	备 注
设 计		日 期	共 页 第 页	Door ass'y 炉门组件
审 核		日 期	美的厨房电器制造有限公司	B00
工 艺		日 期		
批 准		日 期		